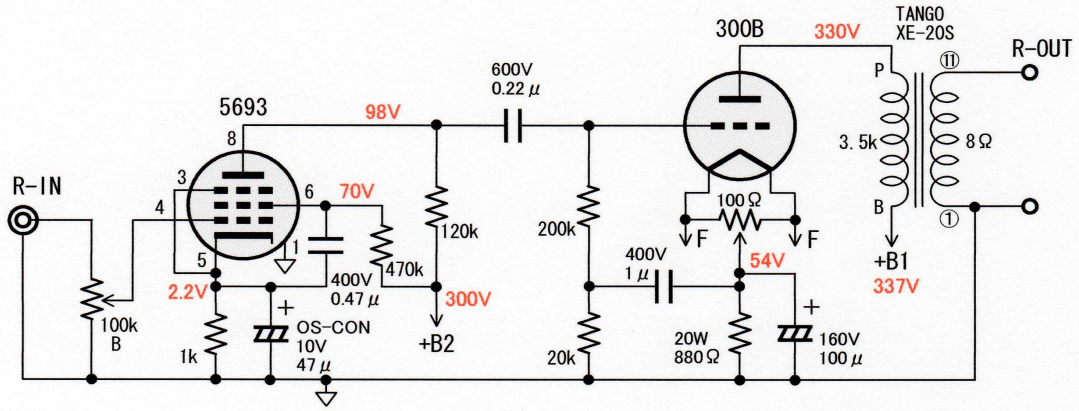

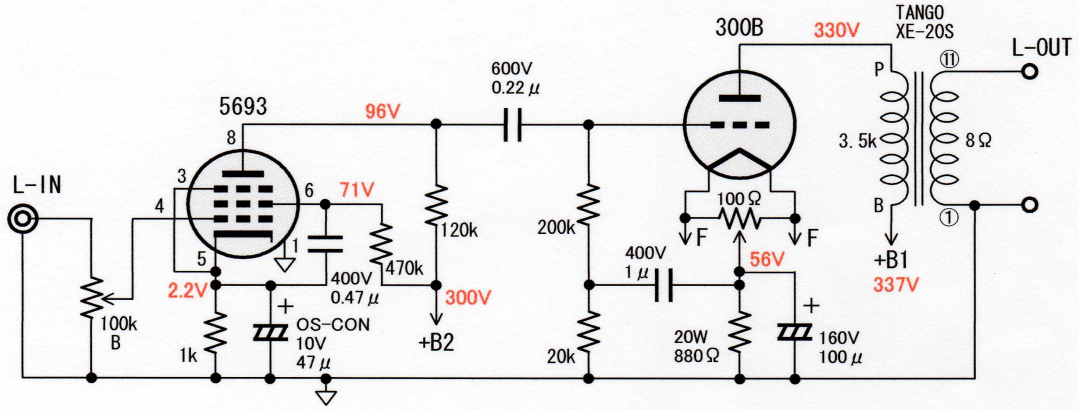

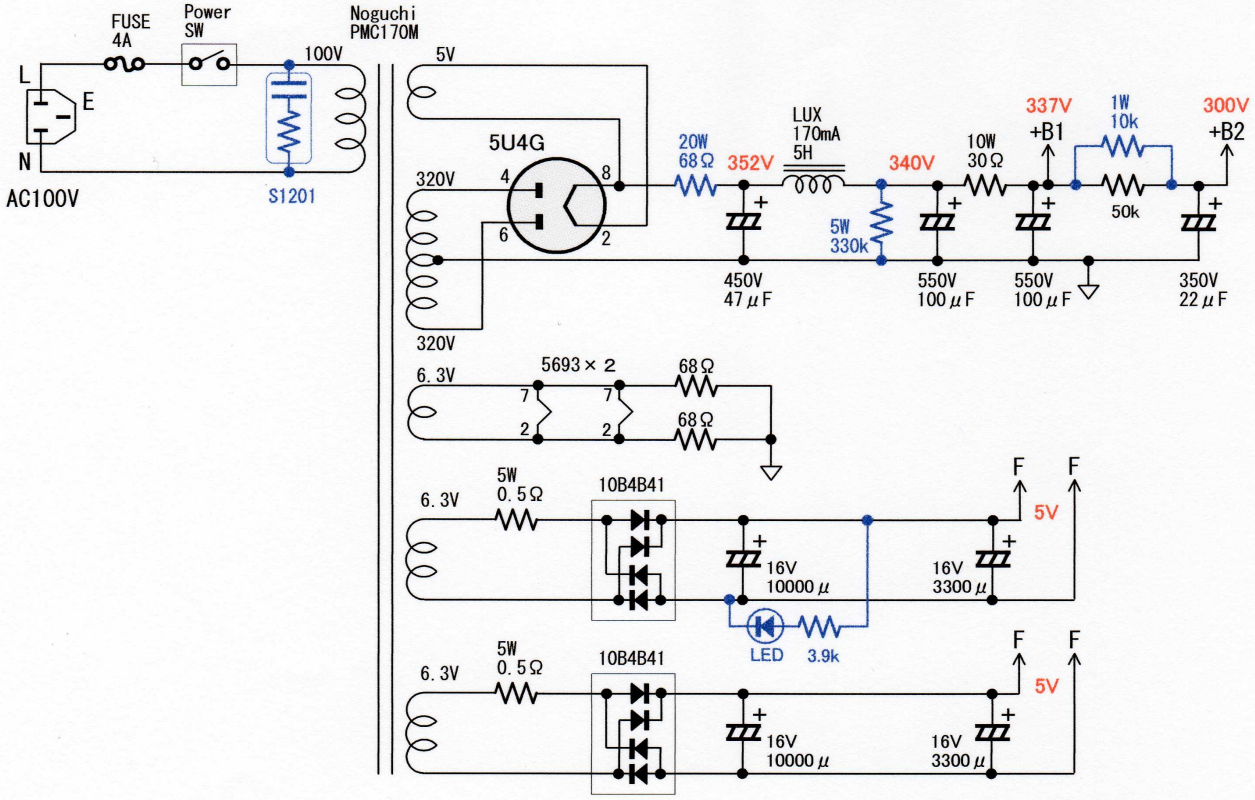

300Bシングルアンプ回路図
2008.3.18